ГАБАРИТНЫЕ, УСТАНОВОЧНЫЕ И ПРИСОЕДИНИТЕЛЬНЫЕ РАЗМЕРЫ РАСПРЕДЕЛИТЕЛЬНОГО УСТРОЙСТВА ОТРИЦАТЕЛЬНОЙ ШИНЫ РУОШ-600 Л,З УХЛ4 (Масштаб 1:10)

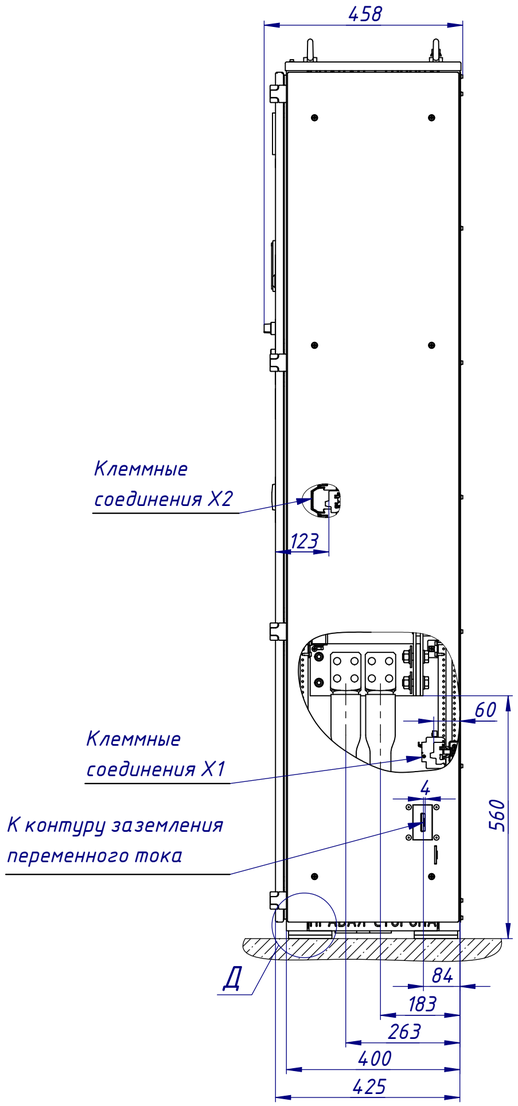

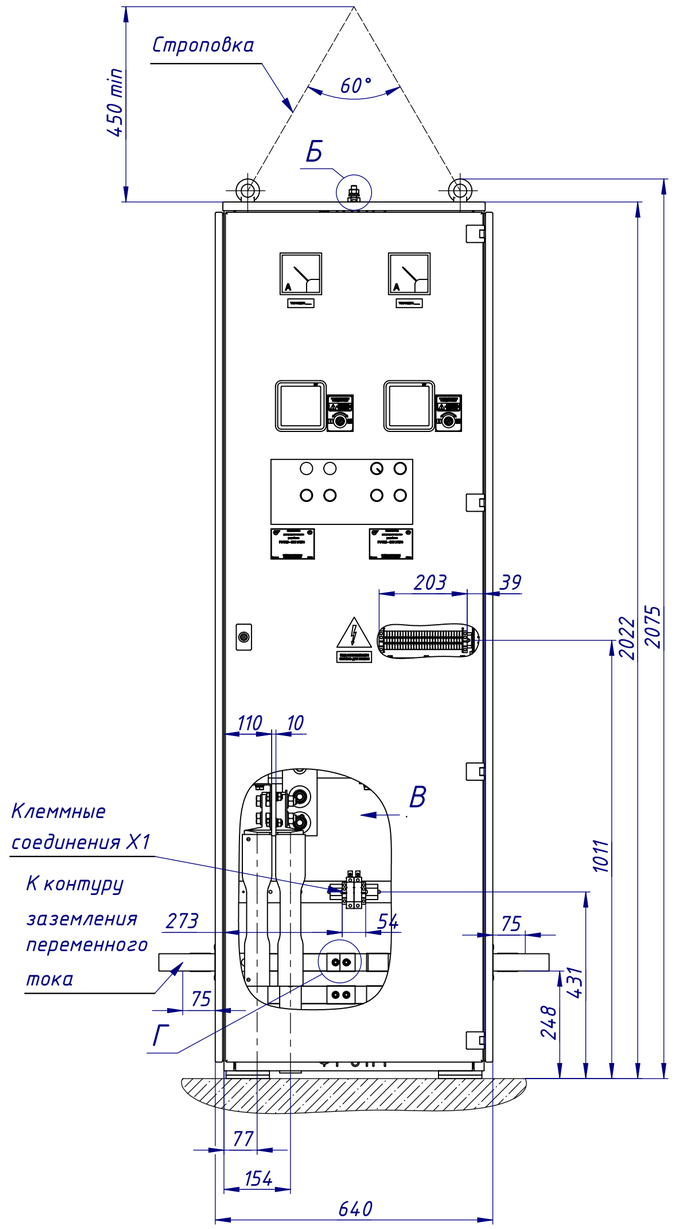

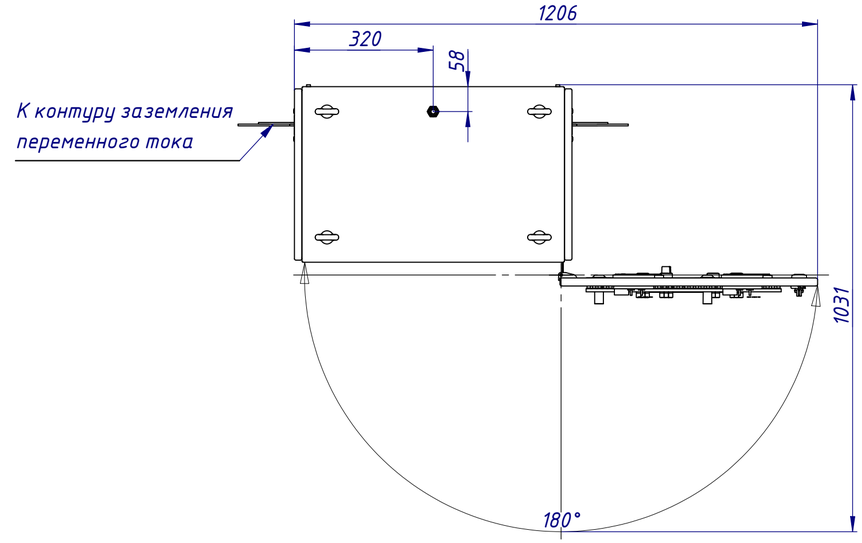

А

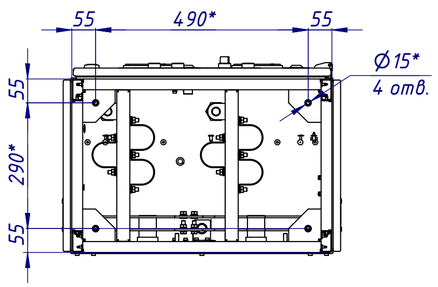

Г (1 : 2)
Полоса стальная 40х4

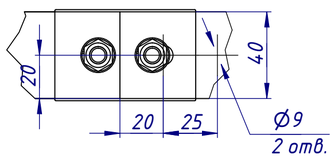

Б (1 : 1)

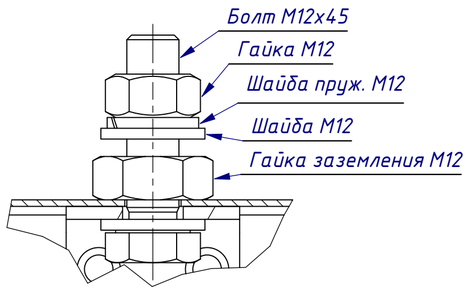

В (1 : 2,5)
Шина АД31Т 120х10

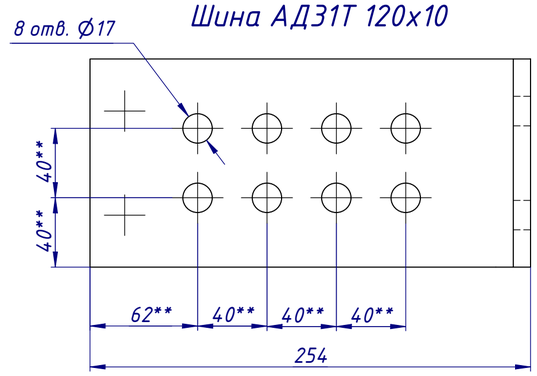

Д (1 : 2) (Исполнение 1)

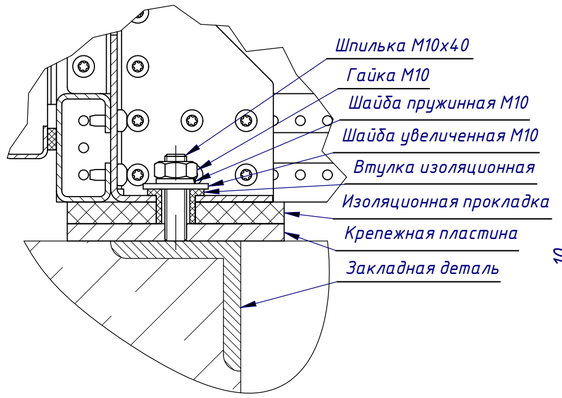

Д (1 : 2) (Исполнение 2)

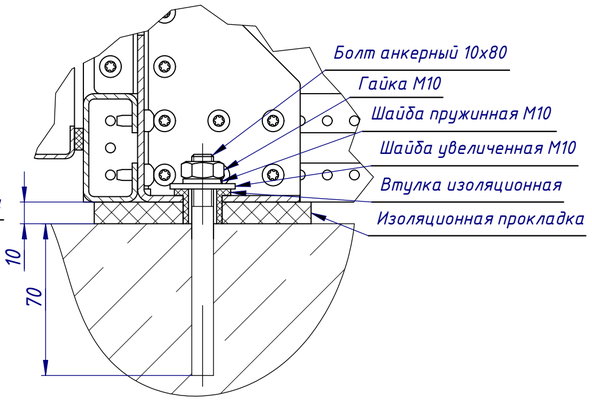

1. *Установочные размеры.
2. **Размеры согласовывются с заказчиком.

Изм.	Лист	№ докум.	Подп.	Дата	ВЕКЛ.565626.011	Лист 1

Копировал Формат А2