ГАБАРИТНЫЕ, УСТАНОВОЧНЫЕ И ПРИСОЕДИНИТЕЛЬНЫЕ РАЗМЕРЫ СЕКЦИИ ПРЕОБРАЗОВАТЕЛЬНОЙ ВЫПРЯМИТЕЛЯ В-ТПЕД-1,25к-600М и В-ТПЕД-2,0к-600М.

(Масштаб 1:10)

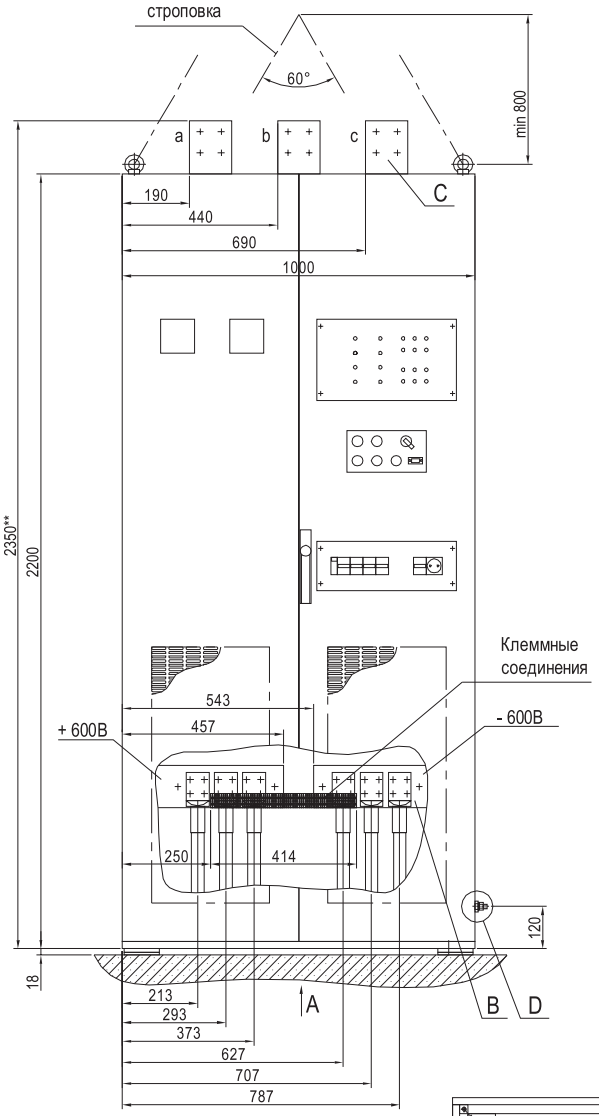

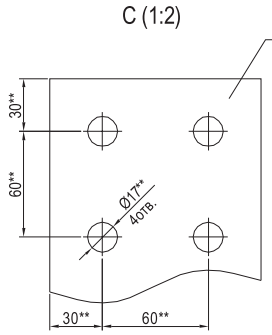

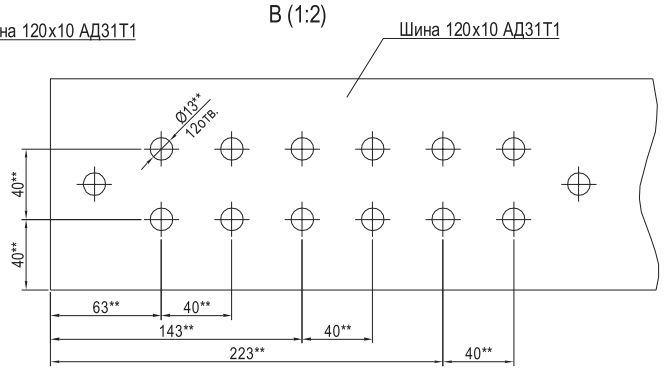

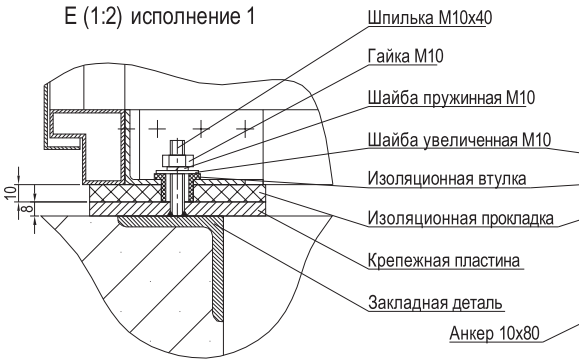

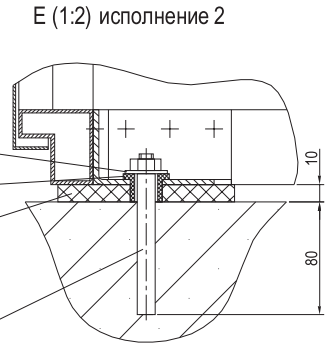

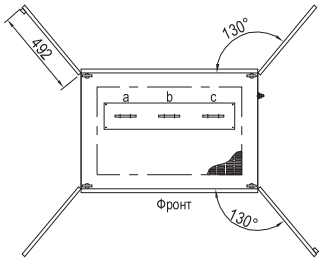

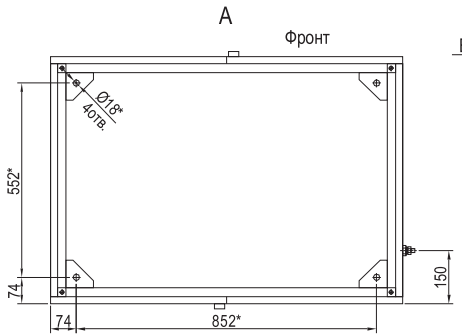

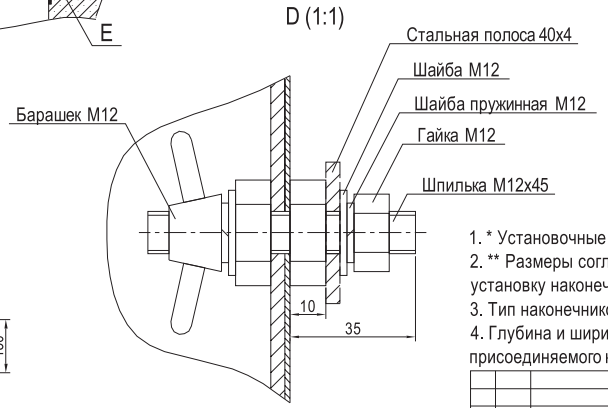

1. * Установочные размеры.
2. ** Размеры согласовываются с заказчиком. Отверстия подготовлены под установку наконечников НО-300-1, НО-400-1, НО-500-1 или НО-800.
3. Тип наконечников, количество и сечение кабелей согласовываются с заказчиком.
4. Глубина и ширина кабельного канала зависит от марки и сечения присоединяемого кабеля.

Изм	Лист	№ докум.	Подп.	Дата	ВЕКЛ.435514.001-06 ТО	Лист 28

Подп. и дата | Инв. № дубл. | Взам. инв. № | Подп. и дата | Инв. № подл.

Формат А2